隨同產品發行保證書，請於購買時注意索取
並要求經銷商填妥購買日期及蓋店章，以確保您的權益

RF無線直立多功能乾燥機 使用說明書

AG-X905RL
AG-X905RL(H)

User Manual

聲寶股份有限公司 桃園縣龜山鄉大華村頂湖路26號
免費諮詢專線：0800-005438（0800-鈴鈴-我是聲寶）http://www.sampo.com.tw

1 目錄
2 產品各部名稱
2 產品規格
2 外型尺寸圖
3 乾燥機安裝步驟 1、2、3
4 乾燥機安裝步驟 4、5
5 乾燥機安裝步驟 6、7、8
6 乾燥機安裝步驟 9
7 乾燥機安裝步驟 10
8 ID碼設定
9 功能特點
9 預約運轉範例
10 搖控器操作方法
11 清潔方法及注意事項
12 使用方法–乾燥、換氣、涼風
13 使用方法–暖房、預約
14 故障排除
14 緊急處理方式

乾燥機故障排除

動作異常	故障原因	排除方法
無法接通電源	乾燥機是否接上電源？	請重新接上電源
	電源線與配電盤斷路器是否連接？	請重新連接
出現異常聲音	乾燥機是否牢固於天花板上？	請重新固定
	風扇是否被堵塞？	移除堵塞物
按下遙控器按鈕也不動作	與乾燥機的ID碼不相同？	重設ID碼（見ID碼設定）
	是否同時按到兩個按鍵？	請按壓按鍵中心
	是否電源DC座接觸不良或電池沒電？	DC座插緊或更換電池
乾燥機無法接受遙控器按鍵功能	遙控器是否與乾燥機ID碼不相同？	重設ID碼
	是否同時按到兩個按鍵？	請按壓按鍵中心
	是否遙控器與乾燥機距離太遠？	重新安裝

遙控器故障排除

RF接收器異常表示	遙控器異常表示.Err亮（時間表示圖示同時閃爍）	故障原因	聯絡專業人員維修
紅色燈快閃一次	通信異常 Err 0.5	RF接收器傳輸線異常。	分開重新配線
		經上述處理仍不能解決問題時。	停止運轉→聯絡專業人員維修，故障排除後，按RF接收器的設定鈕。
紅色燈快閃二次	熱敏電阻異常 Err 1	熱敏電阻異常	停止運轉→聯絡專業人員維修，故障排除後，按RF接收器的設定鈕。
紅色燈快閃三次	溫度異常 Err 2	風扇是否被堵塞？	除去堵塞物
		經上述處理仍不能解決問題時。	停止運轉→聯絡專業人員維修，故障排除後，按RF接收器的設定鈕。
紅色燈快閃四次	電路板異常 Err 3	電路自我偵測異常	聯絡專業人員維修

緊急處理方式

- **禁止非專業人員進行分解、修理、改造本產品，以免產品功能故障。**
- **如有任何問題，請速與0800-005764免費服務諮詢專線，或就近經銷商處洽詢。**
- **送修前，請先聯絡0800-005764免費服務諮詢專線，將產品型號及故障情況詳細說明，客服人員會協助處理，絕對不要自行拆開外殼進行修理。**

代理／服務公司：洗樂適股份有限公司
地址：台中市北屯區安順東三街2-1號　售後服務專線：0800-005764

暖房

・選擇運轉模式：

◦按下暖房按鈕，閃爍，開始預暖運轉。建議運轉開始15分鐘後入浴。
在運轉開始到15分鐘的〝預暖〞過程中，會出現因排暖風力強，運轉聲音大的感覺。
這時，螢幕上的圖示閃爍，且螢幕上顯示**H**。
運轉開始約15分鐘後暖風量和運轉噪音都減弱。浴中暖房可以減輕冷風溫暖身體。
這時指示圖示亮起，並顯示**L**。

・浴中暖房快速啓動的方法：

◦在預暖的狀況下（圖示）按下按鈕暖房即可切換成浴中暖房模式。
再次按下即可切換回來。
運轉停止時連按兩次運轉即刻轉換成浴中暖房模式。

・停止：

◦如要中途停止運轉時，按下停止按鈕。
暖房模式中暖房運轉結束後，本機會自動進行10秒鐘的冷卻運轉。

預約

・設定預約時間：

◦按下預約確定按鈕，預約運轉開始時間指示圖開始閃爍。
按下定時按鈕，開始設定預約時間（到運轉開始時間）

・選擇運轉模式：

◦選擇預約運轉模式之後，預約運轉時間圖示閃爍。

・運轉時間的設定：

◦按下定時按鈕，設定運轉時間（選擇模式的運轉時間），再次按下預約確定按鈕，預約設定完成。
（如果最後忘記按預約確定按鈕，系統經60秒後會自動完成預約設定）
預約倒數圖示點亮，並啓動在1設定預約運轉開始時間。

・停止、重新設定：

◦若要中途停止或重新設定時，按下停止按鈕。（運轉過程中遙控器，不能預約設定）

①主機
②面板前蓋
③暖氣出風口
④遙控器
⑤過濾網

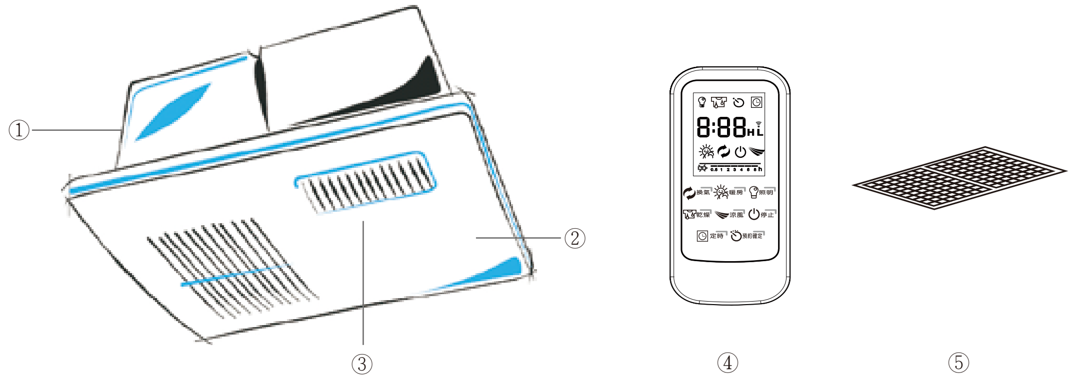

產品規格

電壓/頻率	AG-X905RL : 110V~/60Hz AG-X905RL(H) : 220V~/60Hz	額定功率	1280 W
安培	AG-X905RL : 11.6A AG-X905RL(H) : 5.8A	風量	135 (M3/H)
噪音	48db	重量	7.1kg
安裝尺寸	415×295 (mm)	生產國別	中華民國

外型尺寸圖

・乾燥機

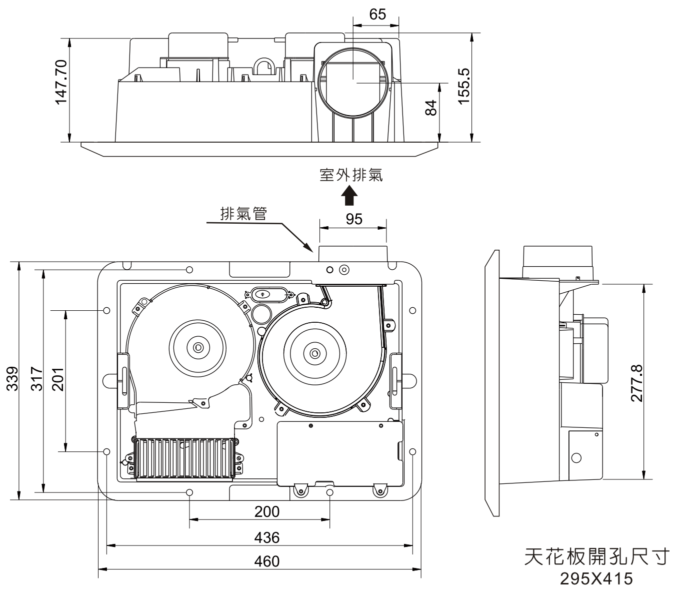

・遙控器

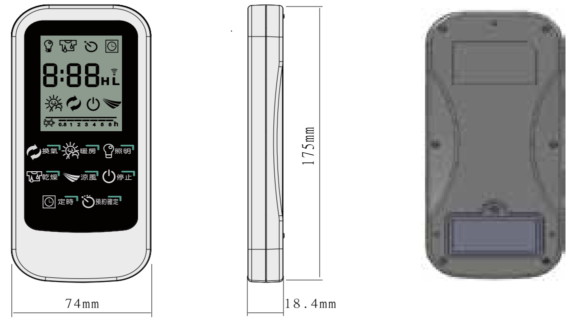

安裝步驟

本體安裝位置 → 天花板開孔 → 天花板加固 → 打孔安裝螺絲孔 → 安裝電氣（另外委託） → 配排氣管（另外委託） → 安裝本體 → 安裝面板 → 安裝遙控器 → 試運轉

1.本體安裝位置

1.按右圖建議設置乾燥機排氣管，接口只能設置在排氣側的方向。

2.如果房內有房樑時應改變設置位置，但是如此也會造成乾燥時間拉長、排氣不佳的情況。

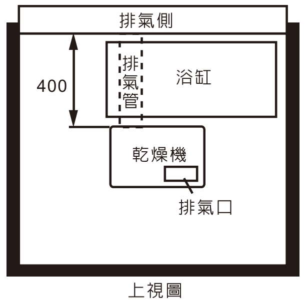

2.天花板開孔

在天花板上開一個如下圖尺寸的孔

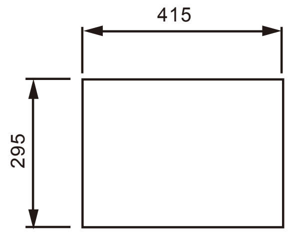

3.天花板加固

在現場用木框（內尺寸290），加固吊頂角木（40x40）等

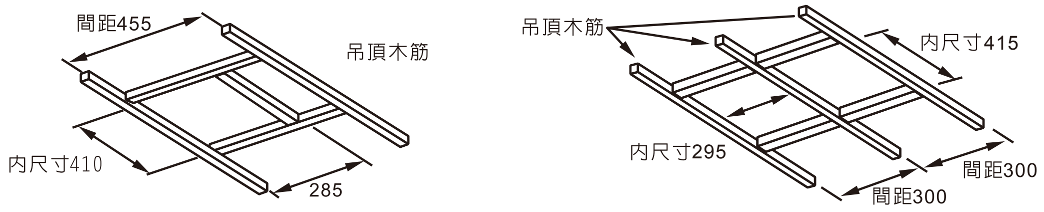

為避免吊頂角木彎曲，必須使用吊頂拉桿；如果排氣管被木框堵上時，傾削掉木框部分。

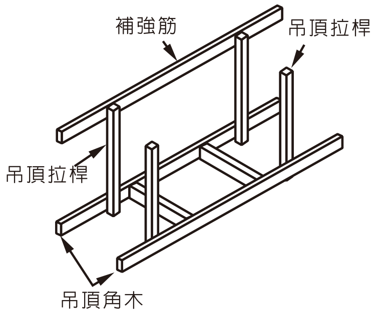

乾燥

・選擇運轉模式：

　。按下 乾燥 按鈕， 點亮，開始乾燥運轉。

・運轉時間的設定：

　。按下 定時 按鈕，設定運轉時間。運轉時間結束後立即停止運轉。

・停止：

　。如要中途停止運轉時，按下 停止 按鈕。

・注意：乾燥運轉結束後，為保護加熱器，本機會自動進行約10秒鐘的冷卻運轉。

換氣

・按下 換氣 按鈕，選擇換氣模式。每次按下 換氣 按鈕，模式則按強換氣 **H** 標準換氣 **L** 順序變換各模式，隨即開始換氣運轉。

・運轉時間的設定：

　。按下 定時 按鈕，設定運轉時間。運轉時間結束後立即停止運轉。

・停止：

　。如要中途停止運轉時，按下 停止 按鈕。

・注意：入浴後，為了減少霧氣，建議用強或標準模式進行換氣運轉（3小時以上）。
冬天換氣的除濕效果差，建議長時間進行換氣運轉。
冬天入浴進行換氣運轉時，乾燥機可能會因為霧氣而造成滴水。

涼風

・按下 涼風 按鈕， 點亮，開始涼風運轉。

・運轉時間的設定

　。按下 定時 按鈕，設定運轉時間。運轉時間結束後立即停止運轉。

・停止

　。如要中途停止運轉時，按下 停止 按鈕。

・注意：運轉噪音時，涼風運轉中再次按下 涼風 按鈕，風量、運轉噪音都會減弱，顯示 **L**
再次按下 涼風 按鈕時，則返回原來設定的風量，顯示 **H**。

清潔方法

1．拆下過濾網。

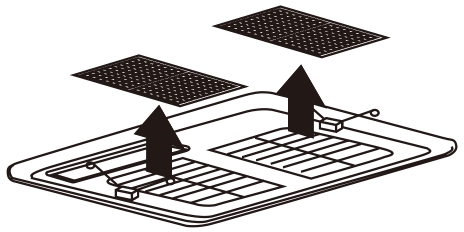

2．用吸塵器清潔過濾網。

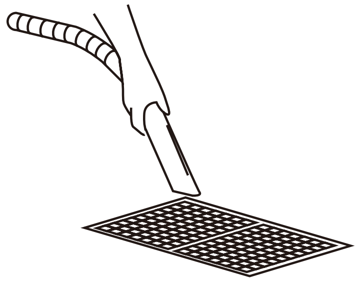

3．用含有中性洗潔劑的熱水清洗，
勿用刷子刷過濾網。

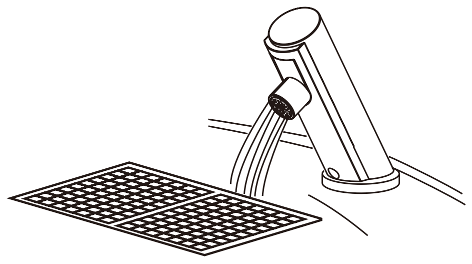

4．用吸塵器清潔乾燥機。

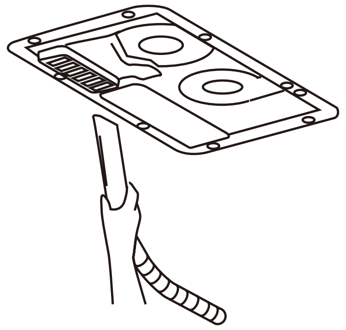

注意事項

・本製品是崁入浴室天花板專用；不可安裝於其他位置（天花板開口尺寸：415x295mm，高度20.5cm以上）。本產品要裝設的高度，至少要在2.3公尺的高度以上。

・暖風出口儘可能選擇在浴室上面中央位置，並且須考慮清潔濾網可抽出之範圍，建議避免安裝於風會直吹人體的上方。（濾網須每月清洗）

・本製品須使用專用無熔絲開關20A獨立迴路，不與其它電器共用。（且此方法在每一極的接觸點切斷後要有3mm以上的距離）

・運轉中勿取下面蓋，觸碰加熱器或塞入異物否則可能會觸電或燙傷。

・勿使用水噴澆乾燥機。

・保養時請切斷電源。

・清潔完畢後，務必將面板安裝牢固。

・勿用化學品擦拭乾燥機，否則有可能導致變質。

・勿在過濾網上安裝其他東西，否則可能會導致乾燥機故障。

4.打孔安裝螺絲孔

在挖好的孔周圍打上8個螺絲孔
如下圖∅4.2

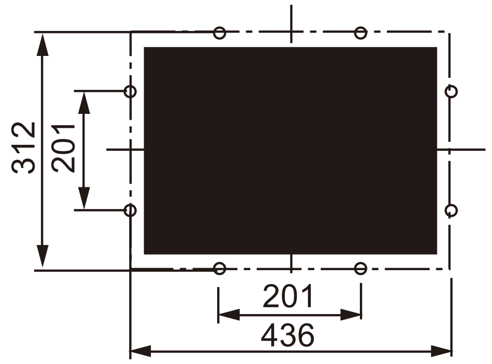

5.安裝電氣

接線圖

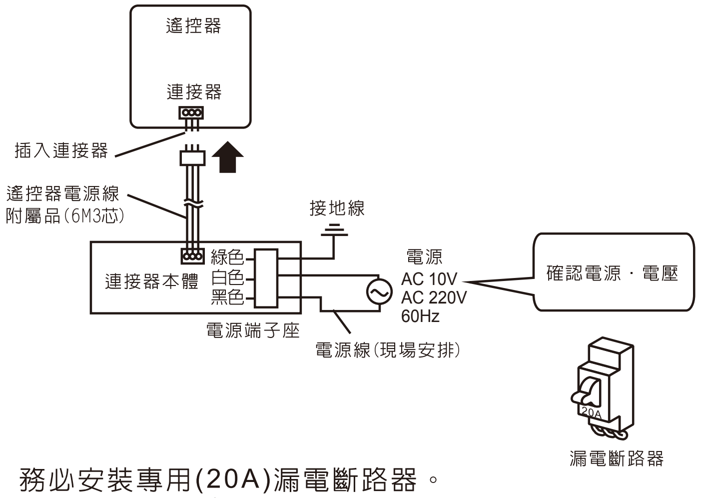

務必安裝專用(20A)漏電斷路器。
請使用芯線為∅2mm單線(VVF電纜線)的電源配線

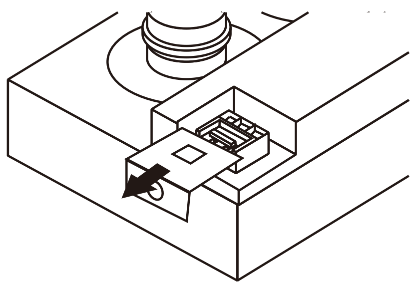

卸下端子台護蓋

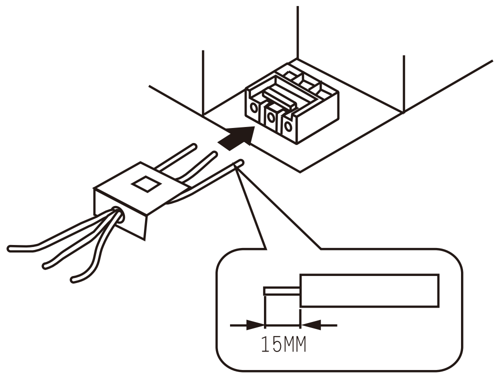

將線徑2mm的芯線穿過端子台護蓋插入端子台

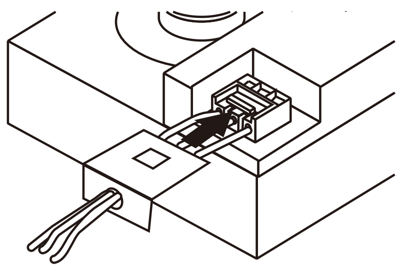

蓋上端子台護蓋

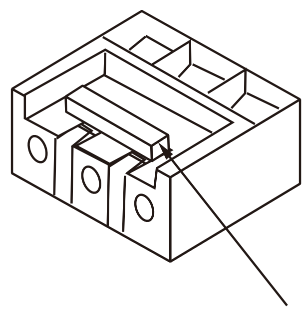

要卸下電源線時請用電工螺絲刀用力按住卡榫

6.配排氣管（另外委託）

將排氣管接口裝在加固材料上並且接上排氣管

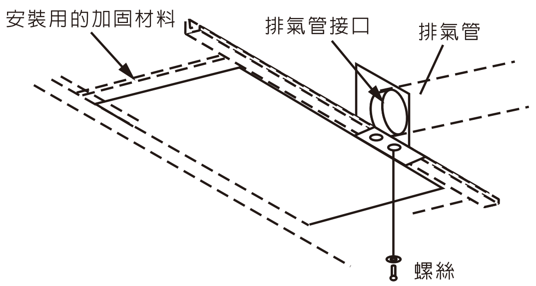

排氣管安裝應避免以下狀況

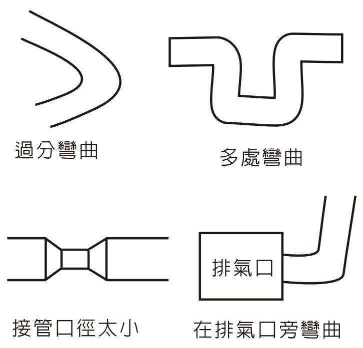

7.安裝本體

1．將本體上的排氣管接口導軌小心插入排氣管接口。

2．確認本體與排氣管接口密合後再鎖上螺絲。

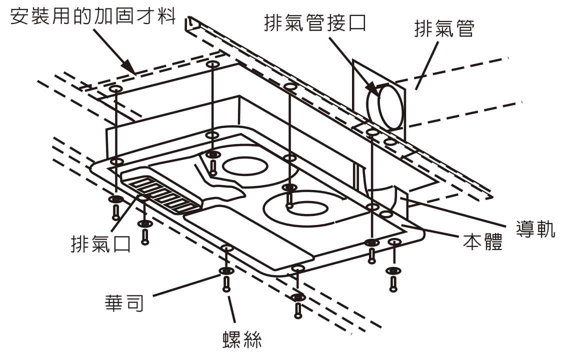

8.安裝面板

兩手按住彈簧夾後，插入本體的長孔內，
再鬆開即完成安裝。

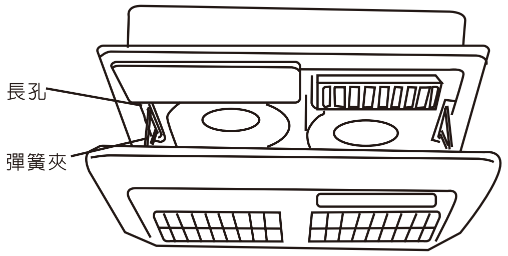

8:88 定時器剩餘時間表示

表示定時器剩餘時間
運轉模式的指示圖示亮時，顯示出運轉結束時的剩餘時間。
預約 ⏲ 點亮時，顯示出到開始運轉的剩餘時間。

換氣運轉鈕

按下時，圖示點亮，開始換氣運轉，再次按下即可轉換模式。

暖房運轉鈕

按下時，圖示點亮，開始預暖運轉，再次按下即可轉換模式。

照明鈕

浴室電燈開關，可同步控制浴室電燈。

乾燥運轉鈕

按下時，圖示點亮，開始乾燥運轉。

停止鈕

按下時，運轉停止。

定時設定鈕

每按下按鈕，定時器剩餘時間向右移動到8h之後又會從0.5h開始。

涼風運轉鈕

按下時，圖示點亮，開始運轉。

預約確認鈕

用於設定預約運轉時間設定方式請參照P9-「預約運轉範例」

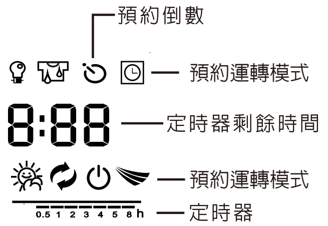

注意事項

・使用時除了暖房模式之外，其餘功能啓用中請些微開啓門縫，窗戶或百葉窗，引進走道或房間之空氣入內循環，提升換氣效率！

・為保證機器的正常運轉，切換各種運轉模式所需要的時間為3秒左右。

・停電後再運轉時，則回到初始設定狀態（乾燥3小時，涼風1小時，換氣3小時，暖氣1小時）。

・如要變更設定運轉時間，按下[定時]按鈕。

・各種模式的時間設定最長為8小時如圖，0.5 1 2 3 4 5 8 h
定時器時間為30分鐘，1小時，2小時，3小時，4小時，5小時，8小時。

・設定一次運轉時間，即被存錄於電腦中，下次運轉時，只要按下各模式運轉的按鈕，就會表示出上次設定的時間。（設定預約時，同樣會表示出上次設定的運轉時間。）

本浴室乾燥機是透過下列的運轉模式進行運作，請用遙控器操作。

乾燥模式

此為乾燥模式，可將衣物溫暖烘乾。

涼風模式

此為涼風模式，在夏天的時候，室內溫度高時使用，在夏天時也可以用於衣物的乾燥。

強換氣模式

H 此為強換氣模式，換氣量多，用於大浴室或想快速換氣時，可以控制浴室中的霧氣與本體上的滴水，建議入浴後三小時換氣。

標準換氣模式

L 此為標準換氣模式，功能和強換氣相同，只是換氣量比強模式少，運轉噪音也比較小，適用於入浴中換氣。

浴室預暖模式

H 建議運轉開始約15分鐘後入浴，在預暖的15分鐘的過程中，圖示會呈閃爍狀態。

浴中暖氣模式

L 運轉開始約15分鐘後，暖風風量自動變小，圖示恆亮。冬天運轉時可以控制浴室內的蒸氣。

預約模式

可設定各模式的運轉結束時間。一到運轉時間，則自動停止運轉。
防止忘關開關之用。
使用預約功能，在外出、晚上乾燥洗滌物及早上溫暖浴室時，非常方便。

預約運轉範例

例：現在早上七點，想預約從早上九點到十二點，三小時的乾燥運轉。

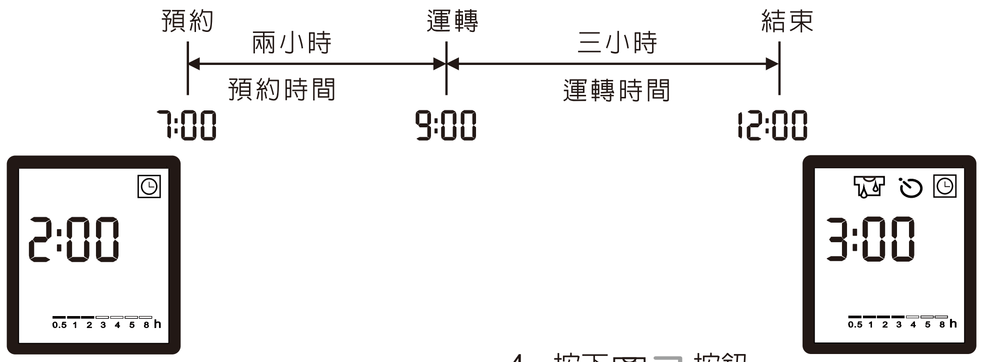

1．按下 預約確定 按鈕。
2．預約運轉開始指示圖示閃爍。
3．按下 定時 ，預約時間設定為 2:00（上圖）。
4．按下 乾燥 按鈕。
5．預約運轉時間圖示閃爍。
6．按下按鈕，運轉時間設定為 3:00（上圖）。
7．最後按下 預約確定 按鈕，完成設定。
8．預約倒數圖示亮，開始倒數。

9.遙控器安裝

遙控器必須安裝在浴室外，可避免高溫濕氣造成遙控器故障，搖控器的電源使用電池，先在室外開2個3x20的圓孔，再按下圖將遙控器裝上。

安裝步驟（乾電池）：

1．依圖的尺寸要求在牆上開2個3x20的圓孔。（如果有開關盒則免），並將遙控器固定座鎖在牆壁上。（圖一）
2．遙控器電池蓋打開，注意打開方向如（圖二）。裝上AAA4號鹼性電池2顆（圖三），並將電池蓋鎖上。（圖四）
3．試運轉後將遙控器置於遙控器固定座上。（圖五）

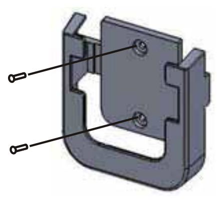
圖一

圖二

圖三

圖四

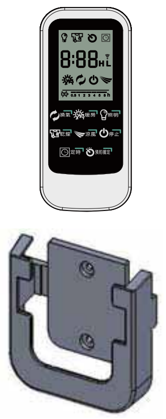
圖五

注意：
（1）遙控器可使用2顆4號AAA鹼性電池，電池不用時請移除，以避免電池液流出，損壞零件造成不良。
（2）遙控器請勿安裝於金屬物體旁邊（如鐵櫃），以避免影響遙控器的發射接收的敏感度。

10.試運轉

1・換氣（強、標準）

按下 [換氣] 按鈕，選擇模式。符號會亮起；

轉換成強 **H**，標準 **L** 模式，換氣用風扇旋轉；

按下 [定時] 按鈕，設定運轉時間；

需停止時，按下 [停止] 按鈕。

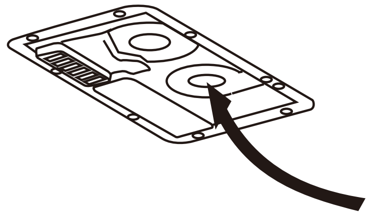

2・暖房

按下 [暖房] 按鈕 閃爍，進入預暖 **H** 模式。風扇開始出風，約10秒開始變成暖風；

再按下 [暖房] 按鈕 閃爍，進入 **L** 模式，請確認風量大小；

按下 [定時] 按鈕，設定運轉時間；

需停止時，按下 [停止] 按鈕。

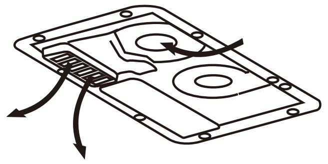

3・涼風

按下 [涼風] 按鈕，進入 **H** 模式循環風扇，換氣風扇旋轉後，開始出風；

再次按下 [涼風] 時，進入 **L** 模式，請確認風量大小；

按下 [定時] 按鈕，設定運轉時間；

需中途停止時，按下 [停止] 按鈕。

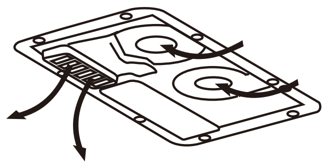

4・乾燥衣物

按下 [乾燥] 按鈕，進入乾燥 模式；

循環風扇、換氣風扇開始出風，約10秒後變成暖風；

按下 [定時] 按鈕，設定運轉時間；

需中途停止時，按下 [停止] 按鈕。

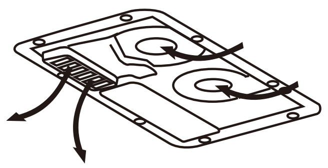

5・預約

按下 [預約確定] 按鈕，預約運轉開始 閃爍；

按下 [定時] 按鈕，設定預約時間（到運轉開始的時間）；

選擇運轉模式。例如選擇 [暖房] 模式，預約運轉時間 閃爍。

按下 [定時] 按鈕，設定運轉時間。（選擇的模式為運轉時間）

再次按下 [預約確定] 按鈕，預約完成。亮，開始倒數。

需中途停止或重新選擇時，按下 [停止] 按鈕。

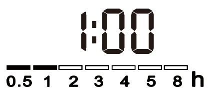

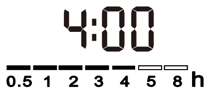

ID碼設定（出廠時已設定）

當遙控器按下按鈕不動作或是更換遙控器時，才需要重設ID碼。

1・乾燥機接上電源後，按壓RF接收器上的設定鍵持續3秒（圖一），綠色LED慢閃變成紅色LED慢閃後，即進入ID設定模式，如圖（二）。（設定模式限時60秒，需在60秒內進行遙控器端的設定，若沒有設定成功，即自動跳出ID設定模式。）

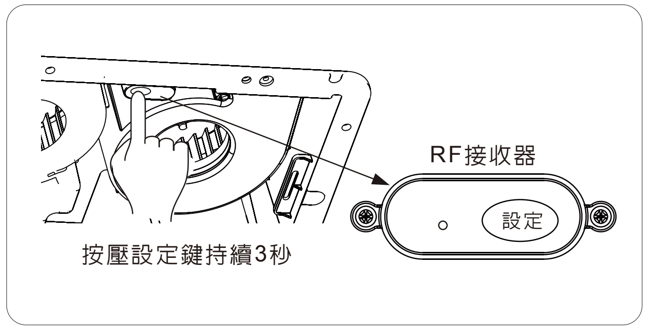

圖一

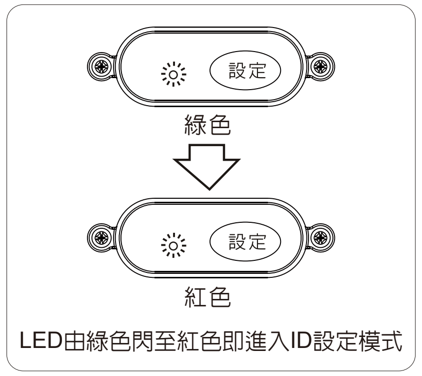

圖二

2・遙控器裝電池必須拔掉電池再裝入（圖一），當LCD顯示“版本”畫面時（圖二），同時按壓“定時器”及“預約設定”（圖三），即進入設定。此動作需在RF接收器進入ID設定模式限時60秒內完成，否則會顯示錯誤ERR（圖五），這時請再按一次乾燥機的設定鍵，設定成功會顯示“GOD”及此次設定ID號碼的後3碼，等畫面清除完後，即可正常操作，若設定失敗會顯示“ERR”（圖五）。

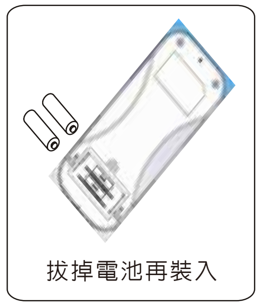

圖一

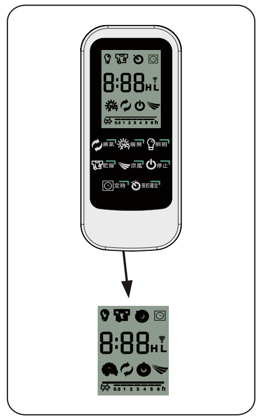

圖二

LCD顯示“程式版本”約3秒鐘。

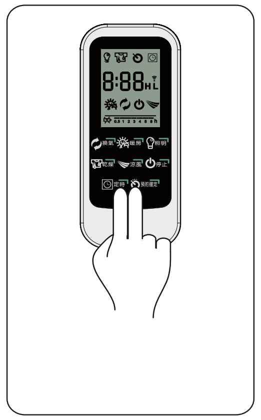

圖三

需在顯示版本畫面同時按壓 “定時器” 及 “預約設定” 。

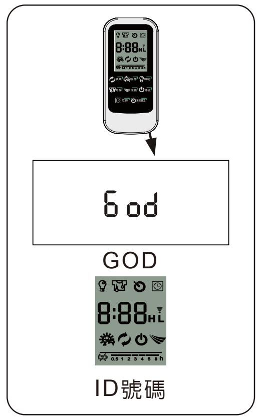

成功會顯示“GOD”及ID號碼（圖所示號碼為範例）

圖四

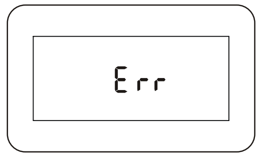

失敗會顯示“ERR”，請重新按一次RF接收器上的“設定”鍵，重新輸入以上步驟。

圖五

注意：如ID碼設定失敗，請檢查下列狀況。

1・RF接收器是否進入ID設定模式。

2・是否在ID設定模式限時60秒內完成遙控設定。

3・當遙控器顯示“版本”畫面是，是否同時按“定時器”及”預約設定”鈕。（其他按鍵不可碰觸）